Model **SBT**

サーボバッガ

食パン1斤・半斤兼用包装機

食パンにやさしい！

1. 食パンにソフトタッチ

サーボ駆動によりパドルがパンにやさしくタッチします。

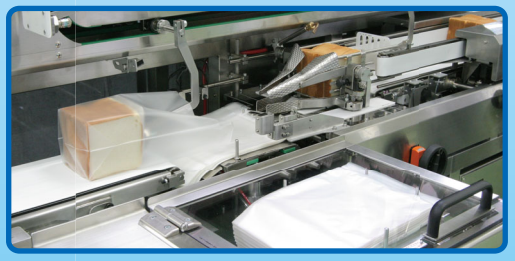

2. 静かな駆動音

タイミングベルト採用により運転音が静かです。

3. 袋開きの高精度化

ハイレベルセンサにより袋高さが一定です。

ウィケットの穴が破れない！

4. 自動袋交換水平移動式

残り袋も水平リンク方式でバラバラになりません。

OSHIKIRI

サーボ バッガ　　Model SBT

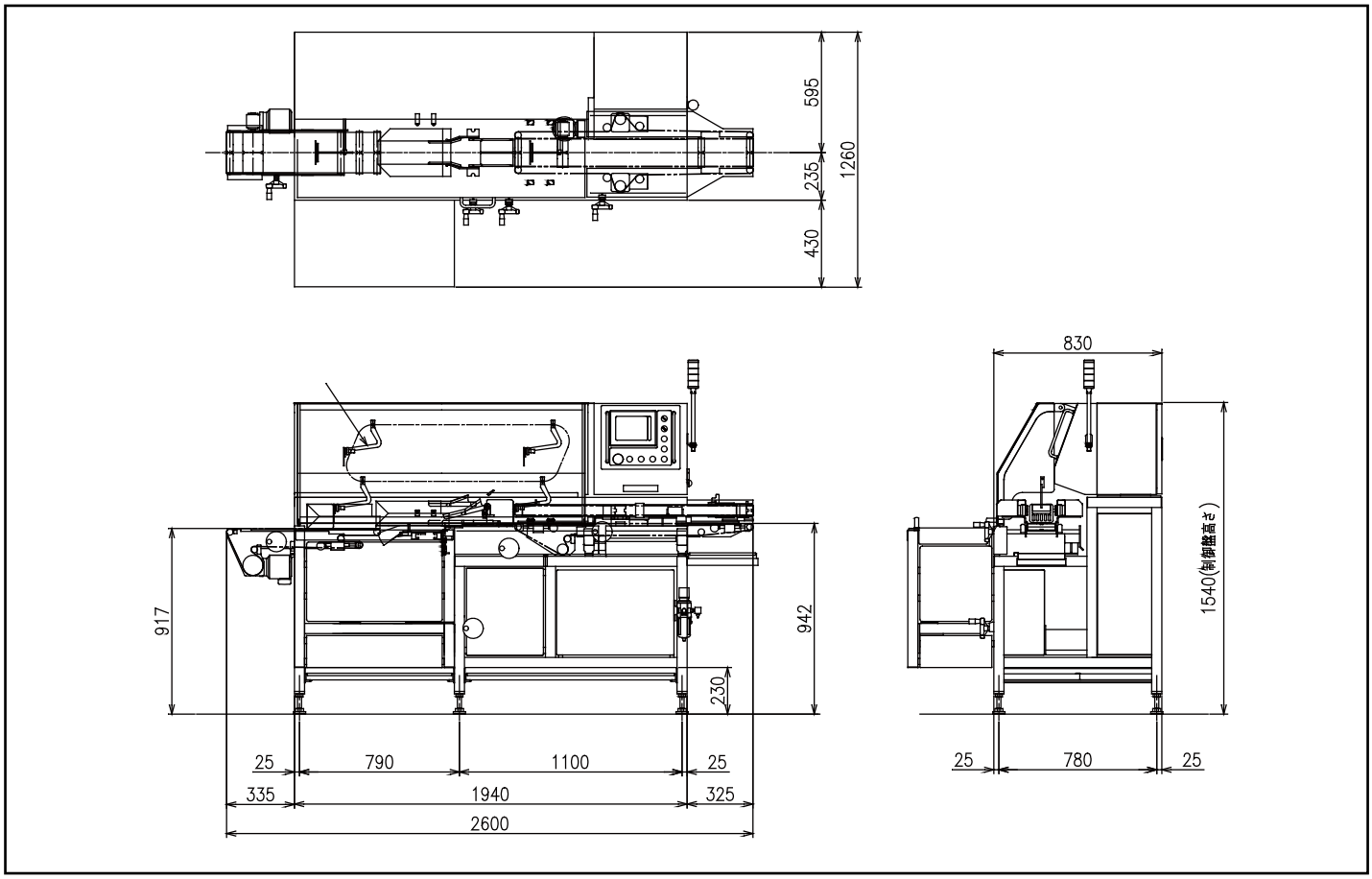

※仕様および図面は予告なく変更することがあります。

■仕様

サーボ バッガ ＜SBT＞		
最大能力	1斤時 60個/ 分	半斤時 70個/ 分
電源	AC200V 3相	
電気容量	1.2kW	
パンサイズ	長さ ： 130mm ～ 170mm	
	幅 ： 110mm ～ 120mm	
	高さ ： 90mm ～ 130mm	
エアー容量	700 NL/分	
機械質量	約 1300 kg	
機械寸法	約 2600mm×1540mm×1260mm	

株式会社 オシキリ　https://www.oshikiri.com/

東京営業所	〒252-0811 神奈川県藤沢市桐原町4	TEL 0466-44-6188	FAX 0466-44-6186
名古屋営業所	〒481-0043 愛知県北名古屋市沖村六反136	TEL 0568-25-7331	FAX 0568-25-7555
大阪営業所	〒565-0853 大阪府吹田市春日3-20-10	TEL 06-6821-3711	FAX 06-6821-6002
福岡営業所	〒811-2304 福岡県糟屋郡粕屋町仲原3-6-19	TEL 092-939-3820	FAX 092-931-3167
湘南工場	〒252-0811 神奈川県藤沢市桐原町4	TEL 0466-44-6011	FAX 0466-44-6969
山形工場	〒999-3701 山形県東根市大字東根甲5500	TEL 0237-43-4222	FAX 0237-43-4759
㈱オシキリ北日本 本社	〒989-3123 宮城県仙台市青葉区錦ヶ丘8-12-22	TEL 022-391-6196	FAX 022-391-6195
札幌事業所	〒004-0054 札幌市厚別区厚別中央四条5-6-1	TEL 011-893-0678	FAX 011-801-2768

弊社の品質システムはISO9001:2015認証されています。